DUCHA EXTERIOR BRONX C/TRANSF.

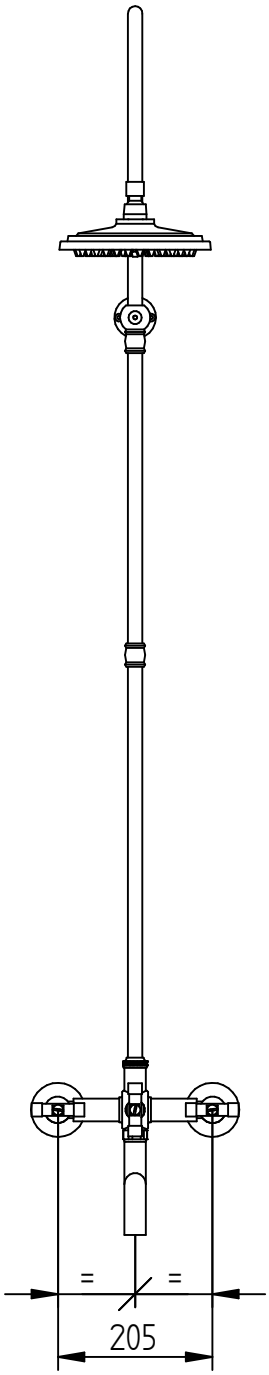

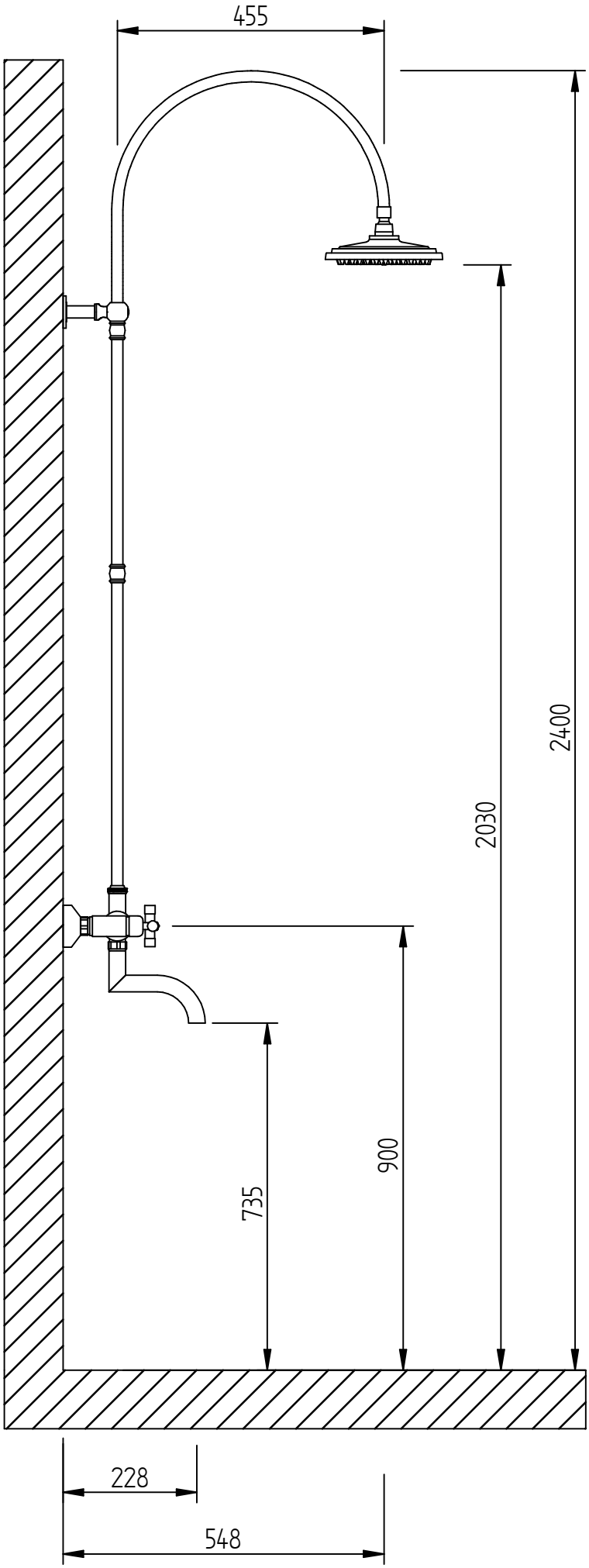

ROBINET S.A.

DTO. DE DISEÑO